緒言

本集團主要從事提供交通運輸技術解決方案，涉及中國公路及高速公路之收費、交通監察、光纖公路網絡通訊及供電系統。本集團之總部設於香港，並透過北京安卓思及廣州英君經營業務，兩家公司均屬在中國成立之外商獨資企業。自一九九六年開業以來，本集團開發了訂製收費電腦軟件，作為本集團之部分交通運輸技術解決方案，並以「B&A高速公路收費系統」為品牌在國內推銷。透過電腦伺服器支援之操作平台及使用微軟視窗之工作站作為操作環境，本集團之收費系統可連接光纖公路網絡通訊系統及交通監察系統，從而構成一個集成系統，以管理國內公路及高速公路之營運。

本集團提供之交通運輸技術解決方案

公路及高速公路之交通運輸技術解決方案

本集團按全部承包基準提供交通運輸技術解決方案，涉及公路及高速公路之收費、交通監察、公路光纖網絡通訊及供電系統，當中主要涉及系統設計及執行、員工培訓及系統保養。本集團亦會因應其客戶要求而提供交通運輸技術解決方案之提升及加強服務。對於新建成之公路或高速公路，本集團一般於有關公路及高速公路之最後設計階段開始著手有關電腦系統之設計及執行。完成設計及執行整個工程一般需時約十八個月。此外，本集團亦會承接升級及改善現有公路或高速公路之項目。該等項目可能需時數個月完成，惟須視乎系統要求之複雜程度而定。

本集團亦為國內收費公路及高速公路開發了訂製收費系統電腦軟件，並以「B&A高速公路收費系統」品牌在國內推銷。該電腦軟件具備多項技術及功能，包括非接觸聰明卡技術、電子圖像稽查技術及決策支援分析等，不但可提高收費效率，並因縮短車輛停留收費亭繳費時間，從而改善交通流量。於最後可行日期，本集團於國內已於哈爾濱 — 大慶高速公路、深圳 — 汕頭高速公路、廣州 — 華南高速公路及廣州 — 珠海東高速公路推行「B&A高速公路收費系統」。根據本集團不時進行之市場研究，董事相信，「B&A高速公路收費系統」堪稱目前國內最精密之收費公路及高速公路收費電腦軟件之一。

貨運物流管理信息系統

自二零零零年一月以來，本集團一直進行有關貨運物流管理信息系統之研究及開發項目，該系統屬網上管理信息系統，有助運輸公司、貨場及貨主彼此間互相傳遞運輸及貨物運送資訊，以期提高經貨場及交通主樞紐安排付貨之效率。該系統將於不同站點經互聯網或廣域網絡連接，以微軟視窗操作環境所支援之平台運作。

本集團於二零零零年三月十六日與廣州市新市鶴南客貨運有限公司簽訂一份無約束力之諒解備忘錄，以於中國廣州白雲區之貨場內推行貨運物流管理信息系統，該公司為廣州一個貨場之經營商，並為一獨立第三方，與本集團任何成員公司、董事、本公司及其附屬公司之主要行政人員、本公司主要股東(定義見創業板上市規則)、上市時的管理層股東及彼等各自之聯繫人士概無關連。據此諒解備忘錄，本集團將負責設計、開發及執行貨運物流管理信息系統，而貨場之經營商則會為安裝管理信息系統硬件提供場地。本集團及廣州市新市鶴南客貨運有限公司將共同負責支付經營成本，並按雙方釐定之若干比例攤分經營收入。

於最後可行日期，本集團已完成貨運物流管理信息系統之系統設計工作，以及物業及設施管理子系統之電腦軟件開發工作。然而，鑑於電腦軟件甚為複雜，加上本集團之財務及人力資源有限，本集團尚未充分完成系統管理、運輸系統、倉儲系統、配送系統、資訊系統及電子商務等組成電腦軟件之所有子系統之開發工作，而各子系統之集成工作亦有待完成。憑著發售新股所得款項，董事預期電腦軟件之開發工作將於二零零一年年底前完成。

本集團正就有關合作之詳細條款及條件事宜與廣州市新市鶴南客貨運有限公司進行磋商。就此而言，董事預期雙方將於二零零一年九月前簽訂正式合同，以詳細闡述合作模式、詳細之實施條款及條件，以及溢利攤分比率。董事亦預期該貨運物流管理信息系統將於二零零一年九月開始逐步實施，並將於二零零一年十二月完成。預期本集團收入來自多個來源，包括會員費、交易佣金、倉庫管理費及其他增值服務收入。該系統之營運及保養費用估計約為每月人民幣150,000元，即約140,000港元。

另外，本集團現正就於其他貨場內推行貨運物流管理信息系統之問題，與中國多家貨場擁有人、廠家及大型運輸公司進行磋商，以拓展該系統之潛在市場。就此而言，本集團現正開發可能在其他貨場內推行之貨運物流管理信息系統之電腦軟件。

於二零零一年六月三十日，本集團動用約650,000港元開發貨運物流管理信息系統。

集團架構

於積極拓展業務期間及截至本售股章程刊發日期，本集團之管理層及擁有權大致相同。於二零零一年八月十六日，本集團完成重組一事，本公司因此成為本集團之控股公司。有關重組之詳情載於本售股章程附錄四「集團重組」一段。於配售事項完成後，惟不計及因行使超額配股權或根據購股權計劃可能授出之任何購股權而可能發行之任何股份，本公司及本集團各成員公司之股權架構，以及彼等各自之主要業務載列如下：－

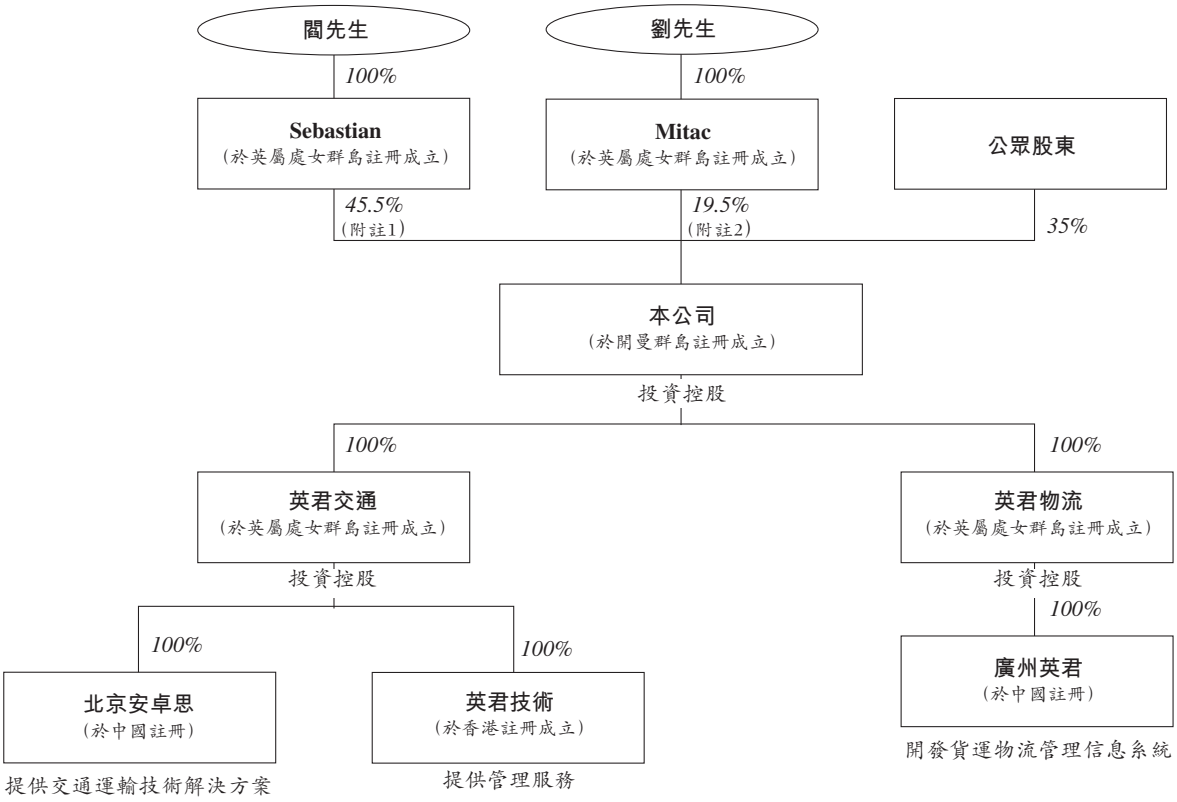

附註：—

1. Sebastian乃於英屬處女群島註冊成立之公司，其全部股本均由閻先生實益擁有。Sebastian乃一家投資控股公司。根據披露權益條例，閻先生被視為擁有Sebastian所擁有之股份權益。按此基準，閻先生被視為上市時的管理層股東。

2. Mitac乃於英屬處女群島註冊成立之公司，其全部股本均由劉先生持有。Mitac為一家投資控股公司。根據披露權益條例，劉先生被視為擁有Mitac所擁有之股份權益。按此基準， 劉先生被視為上市時的管理層股東。

歷史及發展(一九九六年至一九九八年)

一九九六年一月，閻先生在北京成立北京安卓思，成立目的旨在於國內提供管理信息系統技術解決方案。於一九九六年及一九九七年，北京安卓思為北京市公安局完成兩個項目，包括為其控制中心提供機電系統集成、為其法律程序管理系統供應電腦硬件及提供後期維修服務。

一九九六年底，閻先生預期交通網絡不斷開拓，對國內交通系統信息技術之需求亦將日漸增加。自一九九七年起，北京安卓思開始研究及開發交通業之機電系統集成服務，故隨後成立一支研發隊伍，針對開發國內各高速公路之管理信息收費系統軟件。該隊伍包括八位電腦工程師，全部均於國內招募取錄。一九九七年八月，該隊伍成功完成「B&A高速公路收費系統」首個版本。

一九九七年四月，本集團獲北京誠達交通新科技公司委任為昆明－曲靖高速公路機電系統集成項目之分包商，主要負責實施高速公路光纖通訊系統以及供電系統。昆明－曲靖高速公路共有38個收費閘，全長約122公里。該項目於一九九七年四月動工，並於同年八月竣工。該項目之合同價值約為人民幣2,200,000元(約相當於2,100,000港元)。

一九九七年五月，本集團從黑龍江哈爾濱－大慶高速公路建設指揮部取得哈爾濱－大慶高速公路之機電系統集成項目。董事相信該合同乃屬本集團發展過程中一個重要里程碑，因為此乃本集團第一次在機電系統集成項目中擔任總承包商。黑龍江哈爾濱－大慶高速公路共有27個收費閘，全長約133公里。該項目分兩階段進行。第一

階段由本集團負責整體設計及安裝高速公路管理信息系統，包括使用「B&A高速公路收費系統」之收費系統、通訊系統、監察系統、供電系統及照明系統。在第二階段，本集團負責設計及實施使用光纖電纜作為傳輸媒體之電話緊急系統。該項目之第一階段於一九九七年五月展開，至一九九九年十月完成。第二階段於二零零零年四月展開，至二零零零年六月完成。本集團在第二階段中進行之工程目前正由本集團提供一年保養服務。該項目之合同價值約為人民幣56,400,000元（約相當於52,700,000港元）。

一九九八年二月，本集團奪得楚雄－大理高速公路之合同，為該條公路提供機電系統集成工程。該條高速公路全長約178公里，連接雲南省楚雄市及大理市。本集團負責安裝在高速公路上開發之光纖程控交換系統，以及不間斷供電系統。該合同之價值約為人民幣4,300,000元（約相當於4,000,000港元）。該項工程於一九九八年四月動工，預期可於二零零一年九月竣工。

一九九八年十一月，本集團奪得深圳－汕頭高速公路之合同，為該條公路提供及安裝收費管理信息系統。該條公路全長約146公里，本集團負責為當中70個收費閘、七個收費站及監控中心實施一套相互接連之電腦系統。該項目之合同價值約為人民幣1,950,000元（約相當於1,800,000港元）。該項目於一九九八年十一月開始動工，並於二零零零年三月完工。

積極拓展業務聲明

截至一九九九年十二月三十一日止財政年度

業務發展

期內，本集團繼續進行哈爾濱－大慶、楚雄－大理及深圳－汕頭高速公路三個項目。同時，本集團亦已加強在廣東省之市場推廣工作，以期提高本集團業務於廣東省所佔之市場份額。

一九九九年三月，本集團成功奪得一份合同，為廣州華南高速公路提供收費系統集成服務。該條高速公路全長約15.6公里，共有164個收費閘。該條高速公路實施之收費系統使用本集團自行開發之「B&A高速公路收費系統」，為國內單條高速公路其中一個最大型之收費系統。該項目之合同價值約為4,860,000美元(約37,800,000港元)。該項目於一九九九年三月開始動工，已於二零零零年十二月竣工。

一九九九年八月，本集團奪得一份合同，為黑龍江省哈爾濱內之松花江大橋提供照

明系統。該項目之合同價值約為人民幣1,080,000元(約1,010,000港元)，於一九九九年八月動工，並於二零零零年四月竣工。

自二零零零年一月起，本集團開始為廣州一個交通主樞紐系統開發貨運物流管理信息系統提供建議。

研究與開發

一九九九年八月，本集團與天津光電通信技術有限公司簽訂協議，共同開發緊急電話通訊信號傳送技術，利用光纖電纜沿高速公路傳送聲音信號至監控中心之速度較傳統傳送技術更快，成本亦較低。天津光電通信技術有限公司乃一家有限公司，並為本集團任何成員公司、彼等之股東、董事及彼等各自之聯繫人士概無關連之獨立第三方。天津光電通信技術有限公司亦為光纖通訊設備、流動通訊設備及傳真通訊設備一家主要製造商。本集團在此項目開發之光纖系統同時亦用於其他項目。

截至二零零零年十二月三十一日止財政年度

業務發展

期內，本集團繼續進行上述五項工程，即哈爾濱－大慶高速公路項目、楚雄－大理高速公路項目、深圳－汕頭高速公路項目、廣州華南高速公路項目及松花江大橋項目。此外，本集團亦取得二項全新高速公路工程，有關詳情如下：－

於二零零零年五月，本集團取得工程合同，為組成北京 － 珠海高速公路一段之廣州 － 珠海東高速公路提供收費系統集成服務。此外，本集團連同美國易達國際有限公司(於美國註冊成立之公司，主要從事高速公路維修設備貿易業務，與本集團任何成員公司、董事、本公司主要股東(定義見創業板上市規則)、上市時的管理層股東及彼等各自之聯繫人士概無關連之第三方人士)於一九九九年八月取得工程合同，為廣州 － 珠海東高速公路提供交通監察系統集成服務。廣州 － 珠海東高速公路全長56公里，共有收費閘78個。該收費系統項目之合約價值約為人民幣8,500,000元(約7,900,000元)。交通監察系統之合約價值約為人民幣10,000,000元(約9,300,000港元)，由本集團與美國易達國際有限公司按85%及15%之比率攤分。上述兩個項目於二零零零年一月動工，已於二零零一年三月竣工。

二零零零年三月，本集團為廣州公路交通主樞紐完成了貨運物流管理信息系統之設計。二零零零年三月十六日，本集團與在廣州經營大型貨場之廣州市新市鶴南客貨運有限公司(與本集團之任何成員公司、董事、本公司主要股東(定義見創業板上市規則)、上市時的管理層股東及彼等各自之聯繫人士概無關連之獨立第三方)簽訂一份無約束力之諒解備忘錄，以於中國廣州白雲區之一個貨場推行貨運物流管理信息系統。根據該諒解備忘錄，本集團將負責設計、開發及執行貨運物流管理信息系統，而貨場之擁有人則會為安裝管理信息系統硬件提供場地。本集團亦與廣東成健交通基礎設施投資有限公司(與本集團任何成員公司、董事、本公司及其附屬公司之主要行政人員、本公司主要股東(定義見創業板上市規則)、上市時的管理層股東及彼等各自之聯繫人士概無關連之獨立第三方)於二零零零年七月五日簽訂一份無約束力之諒解備忘錄，在中國廣州11個即將建設之新貨場內推行貨運物流管理信息系統。然而，鑒於廣東成健交通基礎設施投資有限公司及其母公司現時正進行重大集團重組，董事未能確認與廣東成健交通基礎設施投資有限公司之合作計劃會否得以落實。

於二零零零年四月十七日，本集團與新粵有限公司(與本集團之任何成員公司、董事、本公司及其附屬公司之主要行政人員、本公司主要股東(定義見創業板上市規則)、上市時的管理層股東及彼等各自之聯繫人士概無關連之獨立第三方)簽訂意向書；據此，雙方同意緊密合作，共同開發高速公路系統集成、「一卡通」項目及智能交通系統。截至最後可行日期，除合作競投臨潼至潼關高速公路項目失敗外，雙方並未就該方面進行積極之業務合作。

二零零零年八月，本集團成功奪得一份合同，為昆明—玉溪高速公路提供收費系統。該條高速公路全長約86公里，共有收費閘82個。該項目已於二零零零年十一月動工，預計將於二零零一年九月竣工，涉及之合同總值約為人民幣15,500,000元(約14,500,000港元)。

研究與開發

二零零零年三月，本集團完成「B&A高速公路收費系統」軟件修訂及升級版。升級版可利用儲值聰明卡執行收費功能。新版亦可執行分帳功能，將收費金額按不同高速公路業主之所有權比例分配至各業主帳下。董事相信，該項技術可進一步升級以支持「一卡通」功能，即容許車輛利用同一聰明卡，在同一省份內行駛任何一條高速公

路。開發「B&A高速公路收費系統」軟件第二版之總成本約為人民幣1,200,000元（約1,100,000港元）。

二零零零年三月，本集團與天津光電通信技術有限公司共同完成開發光纖緊急電話系統。董事相信，此技術乃國內同類型技術之先驅，不僅具備更清晰之聲音信號傳送功能，相對使用同軸電纜而言，還可以大幅減低安裝成本。

截至二零零零年十二月三十一日止年度後至最後可行日期

業務發展

期內，本集團繼續進行上述兩個項目，即昆明－王溪高速公路項目及廣州－珠海高速公路項目。此外，本集團亦取得二項全新高速公路工程，有關詳情如下：－

於二零零一年三月，本集團取得湖南宏利萊實業發展公司(一家國有獨資企業，與本集團任何成員公司、董事、本公司主要股東(定義見創業板上市規則)、上市時的管理層股東及彼等各自之聯繫人士概無關連之獨立第三方)一個項目，為中國湖南省湘潭三橋實施使用「B & A高速公路收費系統」之收費系統。該項目之合約價值約為人民幣342,000元(約312,000港元)。該項目於二零零一年三月展開。於最後可行日期，「B & A高速公路收費系統」之硬件及軟件已完成安裝，該系統現已進行微調。董事預期該項目將於二零零一年九月竣工。與其他項目比較，湘潭三橋項目之合約價值不高，原因為該項目事實上乃於一條橋樑上實施本集團之收費系統，該橋樑只有一端設有收費閘。

於二零零一年五月，本集團取得黑龍江省碾北高速公路有限公司(一家國有企業，與本集團任何成員公司、董事、本公司主要股東(定義見創業板上市規則)、上市時的管理層股東及彼等各自之聯繫人士概無關連之獨立第三方)一個項目，為碾北高速公路實施使用「B & A高速公路收費系統」之收費系統，以及一個交通監察系統。碾北高速公路全長290公里，共有48個收費閘。該項目之合約價值約為人民幣27,000,000元(約25,000,000港元)。該項目於二零零一年五月展開，現已進行系統開發階段。預期於二零零一年九月該系統開發完成後，將會開始安裝硬件及軟件。董事預計該項目將於二零零二年二月竣工。

研究及開發

二零零一年四月，本集團與北京勵科鳴科技發展中心(一家股份制(合作)企業，與本集團任何成員公司、董事、本公司及其附屬公司之主要行政人員、本公司主要股東(定義見創業板上市規則)、上市時的管理層股東及彼等各自之聯繫人士概無關連之獨立第三方)開始研究智能警察交通監察系統。該系統可安裝於中國多個大城市繁忙地區之主要街道，可自動辨認車輛，並將違反交通規則之車輛記錄在案。進行智能警察交通監察系統之研究毋須經過批准。根據公安部於二零零零年四月十二日發出之「關於加強公安交通管理科技工作的意見」，公安部強調將使用電子監察系統。董事預期，該系統將在中國各大城市需求殷切，成功開發該系統必可提升本集團未來之收入基礎。

本集團取得之項目

本集團於一九九六年一月開業以來，已取得合共十個運輸項目，其中八個為高速公路，兩個為橋樑項目。下表概述上述各項目之詳情：－

項目名稱	職責	系統集成	全長及收費閘數目	動工日期	竣工日期	合同價值(約)
昆明－曲靖高速公路	分包商	光纖通訊系統 供電系統	122公里 38道收費閘	一九九七年四月	一九九七年八月	人民幣2,220,000元 (2,070,000港元)
哈爾濱－大慶高速公路	總承包商	通訊系統 交通監察系統 供電及照明系統 「B&A高速公路收費系統」	133公里 27道收費閘	一九九七年五月	二零零零年六月	人民幣56,400,000元 (52,700,000港元)
楚雄－大理高速公路	分包商	通訊調度系統 供電系統	178公里 66道收費閘	一九九八年四月	二零零一年九月≠	人民幣4,300,000元 (4,020,000港元)
深圳－汕頭高速公路	分包商	「B&A高速公路收費系統」	146公里 70道收費閘	一九九八年十一月	二零零零年三月	人民幣1,950,000元 (1,820,000港元)

項目名稱	職責	系統集成	全長及收費閘數目	動工日期	竣工日期	合同價值(約)
廣州華南高速公路	總承包商	「B&A高速公路收費系統」	15.6公里 164道收費閘	一九九九年三月	二零零零年十二月	4,860,000美元 (37,910,000港元)
松花江大橋	承包商	照明系統	–	一九九九年八月	二零零零年四月	人民幣 1,080,000元 (1,010,000港元)
廣州－珠海東高速公路	分包商	交通監察系統 「B&A高速公路收費系統」	56公里 78道收費閘	二零零零年一月	二零零一年三月	人民幣 18,500,000元 (17,290,000港元)
昆明－玉溪高速公路	分包商	「B&A高速公路收費系統」	86公里 82收費閘	二零零零年十一月	二零零一年九月	人民幣 15,500,000元 (14,490,000港元)
湘潭三橋	承包商	「B&A高速公路收費系統」	1道收費閘	二零零一年三月	二零零一年九月	人民幣 340,000元 (320,000港元)
碾北高速公路	總承包商	交通監察系統 「BA高速公路收費系統」	290公里 48道收費閘	二零零一年五月	二零零二年二月	人民幣 27,000,000元 (25,230,000港元)

≠　由於該項目之總承包商所安裝之高速公路收費系統出現非預期推行問題，以及另一家分承包商負責之光纖安裝工程受到阻延，楚雄－大理高速公路項目之完成日期已由二零零一年二月延遲至二零零一年九月。鑑於系統集成工作互有關連，故本集團未能如期完成其通訊調度系統及相關之供電系統。

該等項目所得收入之詳情概列於下表：－

項目名稱	已於過往記錄期間確認之收入	將予記錄之收入	已於過往記錄期間前確認之收入	已於其他人士賬目內確認之收入	增值稅及銷售稅	總額	合約價值（約數）
	千港元	千港元	千港元	千港元	千港元	千港元	千港元
昆明－曲靖高速公路	－	－	1,778	－	292	2,070	2,070
哈爾濱－大慶高速公路	22,230	－	29,175	－	1,295	52,700	52,700
楚雄－大理高速公路	2,843	600	－	－	577	4,020	4,020
深圳－汕頭高速公路	1,763	－	－	－	57	1,820	1,820
廣州華南高速公路	31,866	4,000	－	－	2,044	37,910	37,910
松花江大橋	980	－	－	－	30	1,010	1,010
廣州－珠海東高速公路	12,652	2,450	－	1,400≠	788	17,290	17,290
昆明－玉溪高速公路	1,718	12,000	－	－	772	14,490	14,490
湘潭三橋	－	300	－	－	20	320	320
碾北高速公路	－	24,000	－	－	1,230	25,230	25,230

≠ 該項目乃由北京安卓思與Basictex International Limited（與本集團任何成員公司、董事、本公司及其附屬公司之主要行政人員、主要股東（定義見創業板上市規則）、上市時的管理層股東及彼等各自之聯繫人士概無關連之獨立第三方）聯合競投。因此，廣州－珠海東高速公路項目之合約價值分別由本集與Basictex International Limited按85%及15%之比率攤分。

昆明－曲靖高速公路項目、楚雄－大理高速公路項目、深圳－汕頭高速公路項目、廣州－珠海東高速公路項目及昆明－玉溪高速公路項目之總承包商均為獨立第三方人士，與本集團任何成員公司、董事、本公司及其附屬公司之主要行政人員、本公司主要股東（定義見創業板上市規則）、上市時的管理層股東及彼等各自之聯繫人士概無關連。

提供交通運輸技術解決方案

國內公路及高速公路建築項目可主要分為兩個階段：公路建築及系統集成，公路土建工程主要包括興建路面、欄杆、排水系統、路標、收費閘及其他基建設施。機電系統集成工程包括設計、挑選及安裝硬件設備，包括收費設施、通訊系統、交通監察系統及供電系統。各項功能均由透過公路網絡通訊所連接，設於不同地點之工作站及中央處理單位相互連接而提供。此外，系統集成亦涉及開發管理公路及高速公路之交通流量之訂製信息系統，而本集團則負責開發管理信息系統軟件，以便公路及高速公路運作。

實施技術解決方案項目之程序

本集團在所承包之項目中擔任總承包商角色乃屬本集團其中一項業務策略。在若干情況下，本集團或會將部分建築工程分判予獨立第三方，該等分包工程包括電纜安放、管道裝置及電力裝置。截至二零零零年十二月三十一日止兩個年度各年及截至二零零一年三月三十一日止三個月，分包費用分別約佔本集團各期間總營業額約5.7%、6.6%及0%。為取得某個項目，本集團需要向收費公路經營商入標競投項目，投標過程一般需時約三至六個月完成。一經獲悉中標為項目之總承包商，本集團即會與公路經營人之管理層展開磋商，以便取得有關規格詳情之進一步資料。本集團

亦需進行實地視察，藉以釐定動工計劃表及施工方法。下圖顯示項目(由本集團擔任總承包商或分包商)之推行階段流程：－

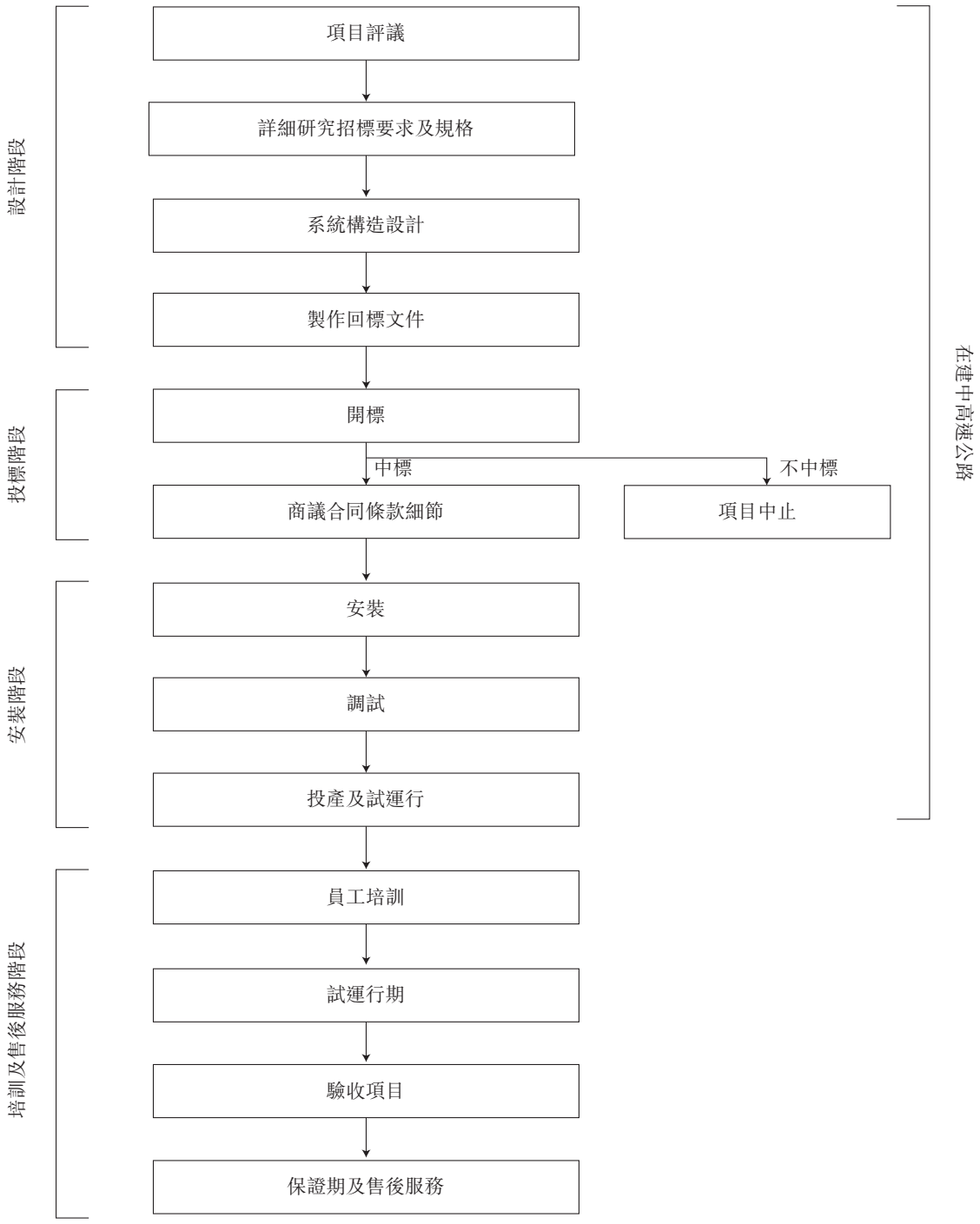

從上圖可見，本集團承辦之交通運輸技術解決方案項目通常涉及四個階段：－

－　設計階段；

－　投標階段；

－　安裝階段；及

－　培訓及售後服務階段。

設計及投標階段

本集團其中一項市場推廣策略為，本集團之高級管理層會出席由未來客戶舉辦之資料研討會，並拿取項目規格文件等資料，該等資料詳細列明系統之要求。然後，本集團將會依照標書詳細研究潛在客戶之要求，同時根據有關分析所得結果進行精細之系統設計。在此階段，本集團或須製造樣本、進行基准測試及模擬，以配合有關設計。本集團其後將編寫回標書，當中具體列明系統構造及所需之硬件及軟件。隨後，本集團會呈交回標書予潛在客戶，以供客戶評估。一旦投標過程完結後本集團獲批項目，本集團即與客戶訂立一份合同，訂明工程項目之範疇及本集團將予收取之合同總額。合同金額一般涵蓋本集團所採購之硬件及軟件，以及本集團本身所開發之管理信息系統及所提供之服務。

安裝階段

本集團接著向供應商採購所需之軟硬部件。該等部件可能來自不同硬件、軟件及網絡產品供應商。有關本集團進行採購之詳情，請參閱「採購」一段之資料。本集團在項目中所使用之主要軟件為「B&A高速公路收費系統」，該系統由本集團開發適合在微軟視窗操作環境下使用。

本集團負責安裝及調試組成技術解決方案之硬件及軟件，並隨即為系統各部分進行連串局部調試。系統所有部件一經裝妥，本集團即會安排整套系統進行一次試運行，務求確保整套系統操作正常，且發揮出原定功能。

培訓及售後服務階段

系統安裝完畢後，本集團將建立一套系統用戶使用指引，並為客戶舉辦培訓活動。有關培訓活動屬於項目其中一環，本集團不會向客戶另行收取費用。一旦培訓活動結束後，高速公路即可投入運作。一般而言，本集團在高速公路正式開幕後會提供不少於兩個月之試運行期。本集團於此段期間內亦會提供現場維護。試運行期結束時，客戶將按要求向本集團發出一份驗收報告，表明對採用該系統之滿意程度。一般而言，本集團將於發出驗收報告後給予一年保證期。於保證期內，本集團將解決任何由系統故障所引致之技術問題，並會提供免費技術服務。本集團於截至一九九九年十二月三十一日止年度並無因給予保養而產生任何開支。截至二零零零年十二月三十一日止年度，本集團就深圳－汕頭高速公路項目之保養服務共支付60,000港元。截至二零零一年三月三十一日止三個月，本集團就深圳 － 汕頭高速公路項目之保養服務共支付11,000港元。深圳－汕頭高速公路項目概無重大缺陷。保養服務收取之11,000港元主要為定期檢查、零件費用及交通費用。該金額已於產生時計入損益賬。

付款條款

本集團按照合同議定金額向客戶收取款項，從中支付應付予供應商及分包商之款項。在大多數情況下，本集團將需要六至十八個月完成一個項目，主要視乎有關項目之複雜程度而定。

按照本集團之政策，集團要求客戶在簽訂合同時先支付相當於合同價值10%之訂金，當本集團將有關設備之購買訂單發給其設備供應商後，須按要求再支付20%之費用。當設備付運時，客戶將支付相當於合同價值30%之金額。待系統安裝完畢後，本集團將向客戶開出發票，通知其支付另外30%之合同費用。餘下10%之費用將於一年保證期結束後支付，屆時客戶會向本集團發出驗收證書。所有款項均透過支票或銀行電滙方式以人民幣支付。截至一九九九年十二月三十一日止年度，本集團並未遭客戶拖欠任何重大負債。截至二零零零年十二月三十一日止年度，本集團之呆賬撥備為1,500,000港元。截至二零零一年三月三十一日止三個月，本集團並未遭客戶拖欠任何重大負債。上述付款條款適用於本集團目前推行之全部四個項目。各位客戶均為獨立第三方，與本集團任何成員公司、彼等之董事及股東及彼等各自之聯繫人士概無關連。

本集團採取嚴謹之信貸控制程序，以監控各項目之應收貿易賬款。為控制信貸，項目經理每月對各項目進行進度評估，並向本集團總經理提交每月項目進度報告。根據本集團之政策，結欠超過12個月之應收貿易賬款將予撥備。董事認為本集團之一切貿易賬款均可收回。

於保證期後，本集團一般會為客戶提供售後服務，此等服務可包括即時解決簡單問題之電話查詢熱線、上門或遙距系統支援、緊急服務、系統保養及提升等服務。本集團通常向客戶收取每年相當於合同金額3%至5%之售後服務費。截至二零零零年十二月三十一日止兩個年度及截至二零零一年三月三十一日止三個月，本集團並無訂立任何售後服務合同，因此本集團並無任何服務收入。

交通運輸技術解決方案

收費系統

收費系統乃收費公路及高速公路最重要之一環。由於高速公路之所有營運收入全部經由收費閘收取，因此，收費系統之可靠性，對收費公路及高速公路之整體營運舉足輕重。董事會認為本集團能提供解決方案，避免於收費過程中出現之欺詐及盜竊行為。

國內之收費公路及高速公路沿途一般有多個出入站口，而每個收費站一般設有多個收費閘，每條車道一個。本集團之收費管理信息系統為三個管理層，分別裝備於收費閘、收費站及監控中心，而每個管理層之電腦系統均透過公路網絡通訊互相連接。

下圖顯示本集團收費系統之網絡架構：－

三級計算機網絡系統

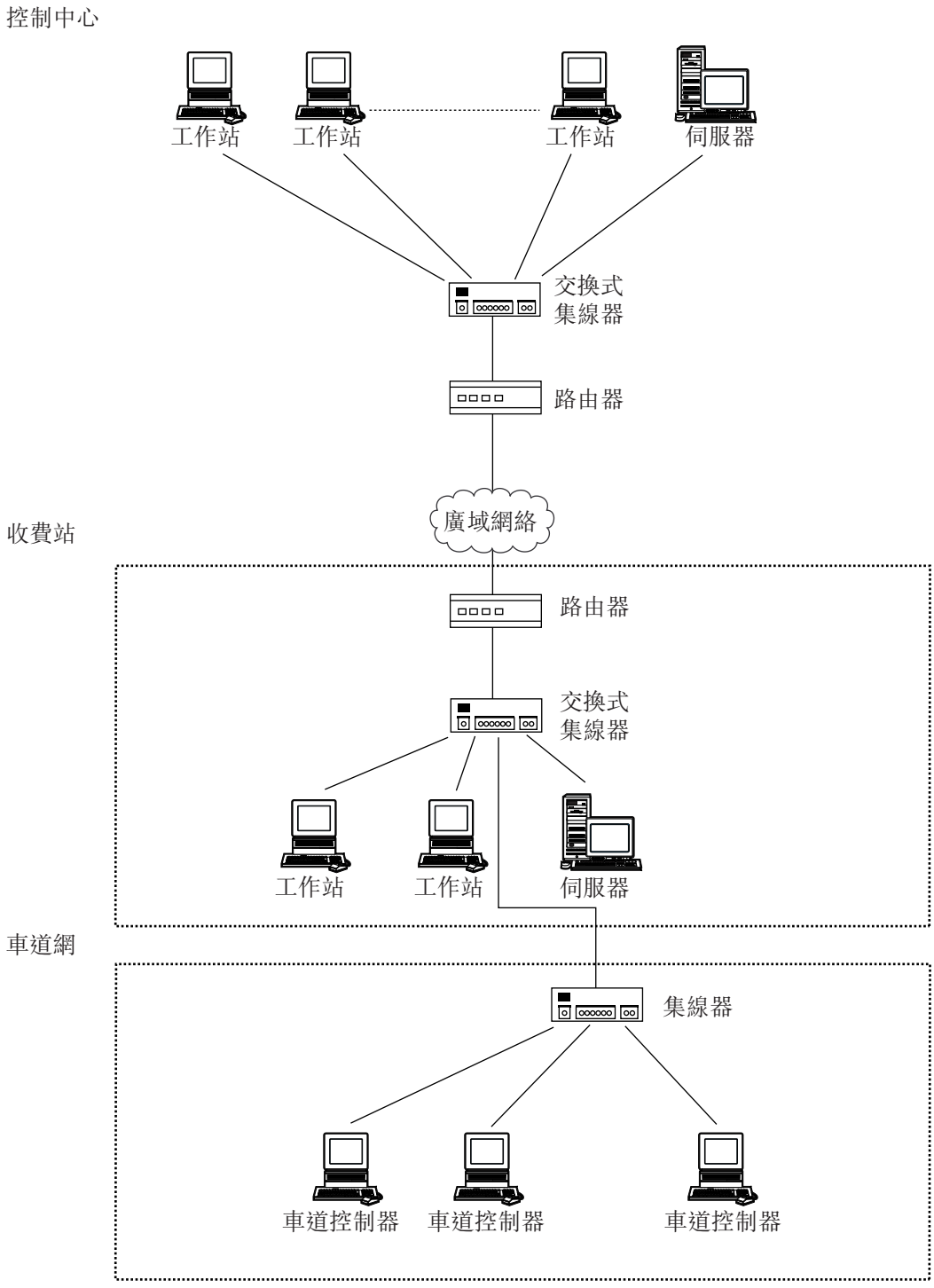

本集團所設計基本收費系統之運作程序為：－

－　在入閘處，攝影機負責辨認駛入之車輛及攝錄車輛之影像。

－　收費人員將車輛類型輸入電腦，並向司機發出非接觸聰明卡，卡上儲存車輛類型、收費閘及站口代號、收費人員代號及駛經日期時間等資料。所有資料隨後透過網絡傳送往位於站口及監控中心之電腦。

－　在出口收費閘，攝影機負責辨認駛出之車輛及攝錄車輛之影像。

－　收費人員將車輛型號輸入電腦，然後向司機收回非接觸聰明卡，並將卡劃過讀卡機。電腦自動處理非接觸聰明卡上儲存之資料，並顯示應收路費。

－　若收費人員在出、入閘輸入之車輛型號不符，或所輸入之車輛型號與電腦視像攝影機錄取者不符，便會發出警號，顯示交易異常，須特別注意。所有異常交易均須記錄以待核實。

董事相信，目前在國內各大小高速公路裝設之收費系統中，本集團之收費系統乃屬最先進者之列。下列成果進一步見證本集團在交通運輸技術行業穩佔領導地位：－

－　本集團乃其中一家公司率先在國內成功將非接觸聰明卡技術應用於高速公路收費系統上；及

－　本集團在國內成功將電子圖像認證技術用於公路及高速公路收費系統上。

由於車輛經過收費閘時資料會即時在監控中心之中央電腦系統記錄，本集團之道路收費系統可避免收費者進行欺詐行為。收費者之任何不誠實行為均會被系統自動記錄。

通訊系統

本集團自行開發之通訊系統軟件為三級收費系統及監控系統提供信息之傳輸系統。通訊系統包括光纖電纜、同步數位階層設備、程控交換設備及網管等設備，均採購自第三方供應商。通訊系統之核心乃利用光纖電纜作為傳送媒介之通訊網絡，能以51.84Mbps至2.5Gbps不等之速度傳送信息，並主要透過數碼數據、話音及圖像三種形式傳送。

下圖顯示本集團所設計之通訊系統之設計藍圖：－

本集團開發之通訊系統藍圖

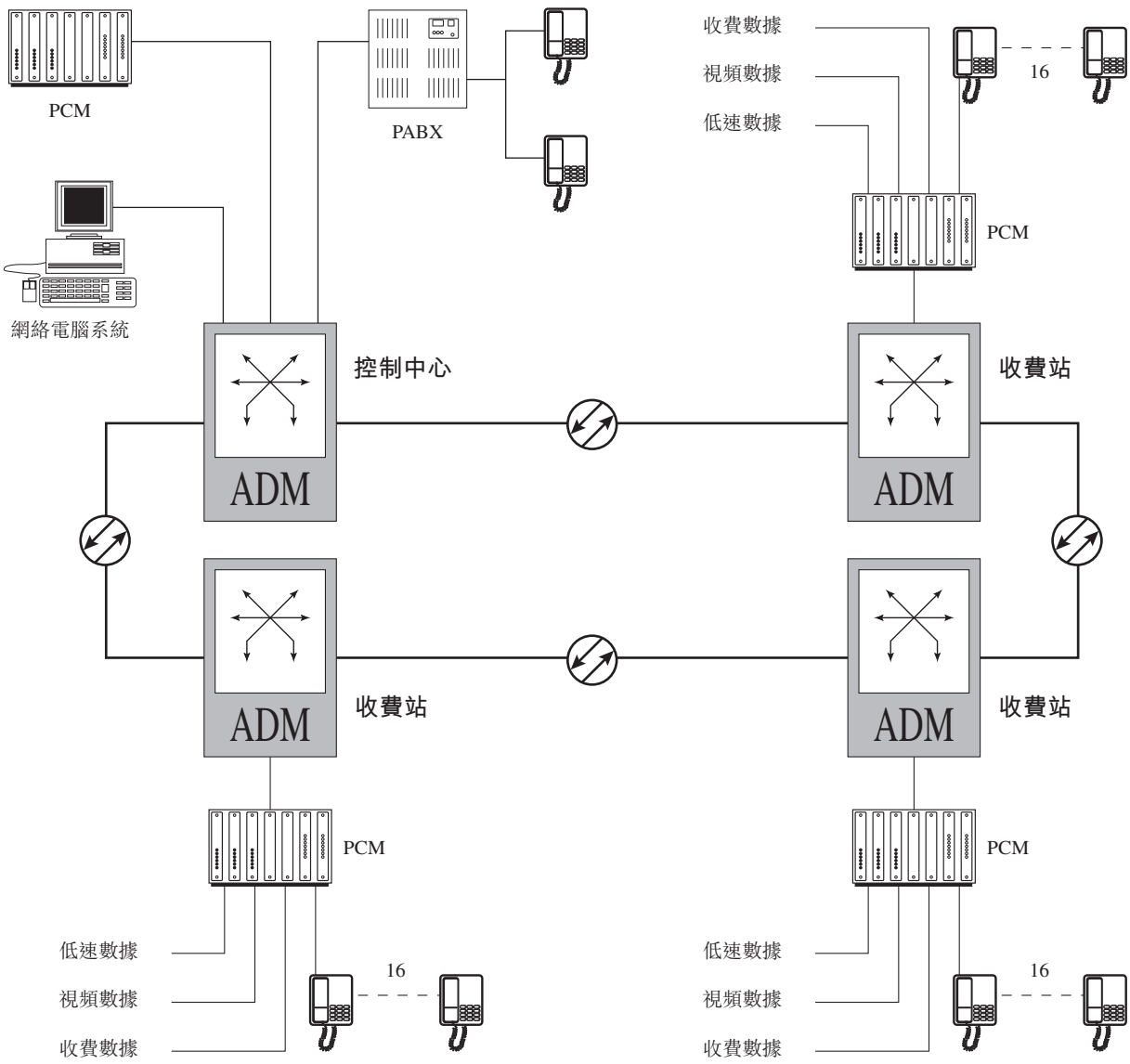

交通監察系統

交通監察系統在收費閘收集車輛圖像及交通統計數字，並在高速公路沿途安裝之電子報告板上顯示有關指示及資料，以監控交通流量。交通監控設備主要包括以下各項：－

－ 攝影機	在收費閘、收費站及高速公路若干地點安裝，記下交通影像
－ 攝影機數據機	攝影機及控制中心之間傳送數據及訊號
－ 高解像顯示螢幕	於控制中心安裝
－ 車流量檢測器	安裝於收費閘以收集交通吞吐量統計數字
－ 高速公路光纖緊急求救電話系統	公路及高速公路沿途安裝，利用光纖電纜作為傳送媒介
－ 電子報告板及電子車速限制指示	公路及高速公路沿途安裝，以顯示信息如天氣報告、交通情況報告及車速限制

供電系統

國內大部分公路及高速公路均位於各主要城市間之郊外地區。該等地區或會供電不足，以致本集團交通運輸技術解決方案之運作可能因電壓不定及欠缺電力供應而出現混亂。於供應予高速公路各個系統使用前，電力必須先重新處理。

本集團之電力供應系統主要包括穩壓電源、電力控制櫃及配電盤等，全部均安裝於高速公路之各個收費站。

「B&A高速公路收費系統」

「B&A高速公路收費系統」乃本集團交通運輸技術解決方案中最關鍵部分。系統硬件僅可提供基建設備，而本集團之軟件則可為公路及高速公路之整體營運及管理決策提供解決方案。本集團於一九九七年首度開發「B&A高速公路收費系統」，並在過去

三年中不斷加以改良及提升。董事相信「B & A高速公路收費系統」之目前版本擁有強大功能，居現時國內同類軟件中最先進之列。該軟件所執行之部分功能如下：－

- 利用特製攝影機辨認車輛，在入口處攝影車牌，然後在出口收費閘核對，以決定應付金額；
- 根據不同車輛類型及行駛距離收費；
- 收集交通數據及儲存；
- 內置交通統計數字財務分析模式，包括按照車輛類型、車流量、行駛距離及交通量進行試算表分析；
- 支援圖表指示；
- 收費員資料管理系統；
- 非接觸聰明卡數據庫管理系統；
- 多業主自動分賬功能；及
- 路網收費功能。

董事相信，隨着國內公路及高速公路經營人日趨注重經營效率，國內對本集團之「B&A高速公路收費系統」之需求將進一步增長。此外，本集團軟件之功能具有提升之空間，以支持國內處於不斷發展中之交通運輸業所具備之更高需求。

施工中之項目

於最後可行日期，本集團尚有四個項目仍在施工中，該四個項目之詳情概述如下：－

本集團施工中之項目

項目名稱	發展商	職責	系統集成	全長及收費閘數目	動工日期	預期竣工日期	合約價值(約數)
楚雄－大理高速公路	北京誠達交通新技術公司	分包商	通訊調度系統 供電系統	178公里 66道收費閘	一九九八年四月	二零零一年九月	人民幣4,300,000元 (4,020,000港元)

項目名稱	發展商	職責	系統集成	全長及收費閘數目	動工日期	預期竣工日期	合約價值(約數)
昆明—玉溪高速公路	雲南昆玉高速公路開發有限公司	分包商	「B & A高速公路收費系統」	86公里 82道收費閘	二零零零年十一月	二零零一年九月	人民幣15,500,000元(14,490,000港元)
湘潭三橋	湖南宏利萊實業發展公司	承包商	「B & A高速公路收費系統」	1道收費閘	二零零一年三月	二零零一年九月	人民幣340,000元(320,000港元)
碾北高速公路	黑龍江省碾北高速公路有限公司	總承包商	交通監察系統 「B & A高速公路收費系統」	290公里 48道收費閘	二零零一年五月	二零零二年二月	人民幣27,000,000元(25,230,000港元)

採購

本集團向國內多位供應商採購硬件及營運系統，亦透過國內之分銷商向國外製造商採購產品。該等供應商均為獨立第三方，與本集團、董事、本公司及其附屬公司之主要行政人員、本公司主要股東(定義見創業板上市規則)及上市時的管理層股東及彼等各自之聯繫人士概無關連。下表列出本集團所採購之若干主要產品類別及各有關之主要製造商及分銷商：—

採購之產品類別	製造商名稱	分銷商名稱
通訊幹線，同步數位階層設備	美國Sonet	深圳市博康通信設備有限公司(附註1)
非接觸聰明卡及聰明卡閱讀機	法國GEMPLUS	深圳市華商龍實業有限公司(附註2)
光纖電纜	美國AT&T	北京朗訊科技光纜有限公司
	中國吳江市光電廠	吳江市光電通信線纜總廠(附註1)
不間斷電源設備	美國EXIDE	北京康富偉業科技集團
電腦	美國Hewlett-Packard	聯想(北京)有限公司(附註2)
程控交換設備	瑞典Ericsson	北京愛立信通信系統有限公司(附註1、附註2)
工控機	美國德州儀器公司	北京四通電腦應用技術有限公司(附註2)
配電櫃	中國冶金工業部自動化研究院	中國冶金工業部自動化研究院
路由器及集線器	美國CISCO、3 Com	北京嘉信偉業發展有限公司(附註3)
營運系統－微軟視窗NT	微軟	北京東方萊恩信息技術有限責任公司

附註：—

1 此乃本集團截至一九九九年十二月三十一日止年度之五大供應商之一。
2 此乃本集團截至二零零零年十二月三十一日止年度之五大供應商之一。
3 此乃本集團截至二零零一年三月三十一日止三個月之五大供應商之一。

截至二零零零年十二月三十一日止兩個年度各年及截至二零零一年三月三十一日止三個月，本集團對五大供應商之採購額共佔集團採購總額分別約80.0%、45.4%及90.6%，同期本集團最大供應商則佔本集團截至二零零零年十二月三十一日止兩個年度各年及截至二零零一年三月三十一日三個月之採購總額分別約33.6%、14.3%及72.8%。截至二零零零年十二月三十一日止兩個年度及截至二零零一年三月三十一日止三個月，董事、本公司及其附屬公司之主要行政人員、本公司主要股東(定義見創業板上市規則)、上市時的管理層股東及彼等各自之聯繫人士概無於本集團五大供應商中擁有任何權益。

截至二零零零年十二月三十一日止兩個年度及截至二零零一年三月三十一日止三個月之採購額均透過支票或銀行電滙方式以人民幣結算，按照本集團之政策，集團要求買手分三期支取採購款項，於採購時支取10%至60%首期；於產品送抵項目地點時支取30%至85%；最後於安裝及測試後支取餘數5%至10%。此外，本集團之政策為絕不囤積硬件存貨，因此本集團僅會於有需要時方會採購硬件。以最後可行日期計算，本集團就前述四個正在實施之項目採購硬件之金額約為4,300,000港元。

銷售及市場推廣

本集團之銷售及市場推廣工作主要集中於在建之公路及高速公路，或須作系統提升之現有公路及高速公路。開標前，公路及高速公路之經營商通常會舉辦講座，派發有關該公路及高速公路之資料，而出席講座及物色未來客戶乃本集團首要之市場推廣工作。本集團亦不時參與各種有關電腦科技之講座及展覽，以便推銷其產品及取得業內最新發展之資訊。

截至二零零零年十二月三十一日止兩個年度各年及截至二零零一年三月三十一日止三個月，本集團之五大客戶分別佔本集團總營業額約100%、96.7%及100%，而本集團之最大客戶則分別佔總營業額約75.7%、58.2%及100%。本公司概無董事、本公司及其附屬公司之主要行政人員、本公司主要股東(定義見創業板上市規則)、上市時的管理層股東及彼等各自之聯繫人士於截至二零零零年十二月三十一日止兩個年度各年及截至二零零一年三月三十一日止三個月擁有本集團任何五大客戶之任何權益。

研究與開發

本集團矢志成為國內交通運輸業之領導者，董事相信，國內交通運輸業乃一種新興及高度專門化之行業，需要各方面技術之配合，包括電腦網絡技術、管理信息系統、數碼通訊、機電工程及物流管理等。董事亦相信，為保持競爭優勢，本集團必須緊貼最新技術，並採納創新方針，以開發交通運輸技術解決方案。董事因此認為研究及開發乃本集團業務之重要一環。

本集團之研究及開發隊伍分為兩組：軟件開發隊伍及硬件開發隊伍。

自一九九七年初以來，本集團之軟件開發隊伍已成功開發出一系列高速公路管理信息系統軟件。以下為該等軟件系統簡介：－

產品名稱	簡介	開發年份
「B & A 高速公路收費系統」版本I	用於高速公路之電腦軟件解決方案，能執行收費、車輛圖像稽查，以及使用非接觸聰明卡技術收集交通數據等功能，亦能提供多種管理決策分析	一九九七年
「B & A 高速公路收費系統」版本II	比第一版本更加先進，可使用儲值聰明卡完成多線高速公路收費分配之分賬功能	二零零零年

本集團之硬件開發隊伍專注於開發公路及高速公路系統之硬件設備。

除本身進行研究及開發活動外，本集團亦與天津光電通信技術有限公司(「天津光電」)合作，開發光纖通訊技術。天津光電通信技術有限公司乃一家從事開發中國尖端光纖通訊產品之有限公司，並為與本集團任何成員公司、董事、本公司及其附屬公司之主要行政人員、本公司主要股東(定義見創業板上市規則)、上市時的管理層股東及彼等各自之聯繫人士概無關連之獨立第三方。北京安卓思與天津光電於一九九九年八月二十五日訂立一項合作協議，據此協議，雙方共同開發光纖緊急電話系統。天津光電負責系統硬件及軟件之設計、製造及測試，而北京安卓思則負責提供系統

功能需求及使用要求。該套系統已於二零零零年三月開發，並隨即安裝於哈爾濱－大慶高速公路。本集團之工程師亦已獲技術培訓及運作指引。該系統名為OEPS2000高速公路光纖緊急電話系統，此品牌乃由北京安卓思與天津光電共同開發之產品。於二零零零年九月三十日，本集團與天津光電訂立了一項代理協議，據此，本集團同意擔任OEPS2000系統獨家分銷商，為期五年。該協議容許北京安卓思分銷系統產品予不同客戶，包括最終用戶、分銷商及系統集成商，而天津光電僅容許銷售OEPS2000系統予最終用戶。本集團將按平均價(低於雙方釐定之平均標準價10%)銷售OEPS2000系統之不同組件。本集團亦享有權利，可以低於平均標準價40%之平均價購買OEPS2000系統，供本身項目使用。

截至二零零零年十二月三十一日止兩個年度及截至二零零一年三月三十一日止三個月，本集團在研究及開發活動方面之投資分別約為1,780,000港元、約1,630,000港元及約420,000港元，分別佔其總營業額約7.0%、約3.5%及約24.4%。本集團在研究及開發方面之投資佔截至二零零一年三月三十一日止三個月總營業額之百分比大幅上升，主要由於營業額較去年同期有所減少。本集團之研究及開發開支於產生時計入其損益賬。

保養及售後服務

本集團一般為每個項目提供12個月保證期。在保證期內，本集團負責處理系統之任何技術問題，並免費提供技術服務。截至一九九九年十二月三十一日止年度，本集團並無產生任何保養支出。截至二零零零年十二月三十一日止年度及截至二零零一年三月三十一日止三個月，保養支出分別約為60,000港元及11,000港元。該等支出已於產生時計入本集團之損益賬。

本集團亦於項目完成後為客戶提供售後服務。該等服務可能包括迅速解決小問題之電話熱線查詢、現場或遙距系統支援、緊急服務、系統維修及提升工作。於最後可行日期，在本集團已完成之五個項目中，昆明－曲靖高速公路、哈爾濱－大慶高速公路第一期深圳－汕頭高速公路及松花江大橋可享有售後服務，哈爾濱－大慶高速公路第二期及廣州華南高速公路則仍在保證期。截至二零零零年十二月三十一日止兩個年度及截至二零零一年三月三十一日止三個月，本集團並無收取任何售後服務收入。

品質控制

本集團明白，不斷改善產品質素對提高競爭能力十分重要。自一九九九年九月起，本集團開始試驗式遵行ISO9001質量控制程序。自此之後，本集團每個生產過程均按照ISO9001標準所載程序進行，本集團於二零零零年二月一日正式獲頒發ISO9001認證證書。

董事相信，系統開發程序中最重要者為下列兩項：－

－　零件／設備之質量保證－本集團對其承包製造商之產品標準要求甚高。大部分零件及設備均購自國際知名公司，所有零件及設備在安裝前須通過一連串質量控制測試。

－　系統質量保證－裝設及整合過程嚴格監管，確保過程完全符合本集團按照ISO9001標準訂立之標準運作程序。

開發貨運物流管理信息系統

鑑於中國交通運輸行業需要採用信息技術，中國交通部於二十世紀九十年代初推出一項計劃，在全國建立一套綜合公路運輸網。國內四十五個城市已指定為公路交通主樞紐，進行區內物流管理，並與其他中心互相聯繫。透過應用最新之物流管理及電腦網絡技術，預期該綜合網絡將可大大提高全國運輸效率。

根據該項計劃，廣州獲選定為六個推行試驗計劃城市之一。開發項目由廣州市交通委員會負責協調及監督。本集團自一九九九年年底以來著手為交通主樞紐之貨運物流管理信息系統編製開發方案。及至二零零零年三月，有關方案已告完成，物流管理信息系統之架構如下。

貨運物流管理信息系統架構

貨運物流管理信息系統包括三個操作層面：管理平台、操作平台及數據收集平台。數據收集平台設於各貨車場、大型廠家及運輸公司之辦公室內，負責收集各類型貨物及車隊資料，包括貨物種類、數量、付運時間、付運方式、貨車種類、交貨時間、路線及地點。該等數據然後透過廣域網絡通訊網絡傳送至位於控制中心之操作平台。屬於第二個操作層面之操作平台繼而對該等數據加以處理及分析，以便通知貨主及運輸公司安排收集及付運。控制中心自提貨時間起一直追蹤貨物至運抵目的地為止，確保貨物成功運抵。管理平台位於國家網絡之層面，以便協調各區之運輸中心。下圖顯示物流管理信息系統之架構：－

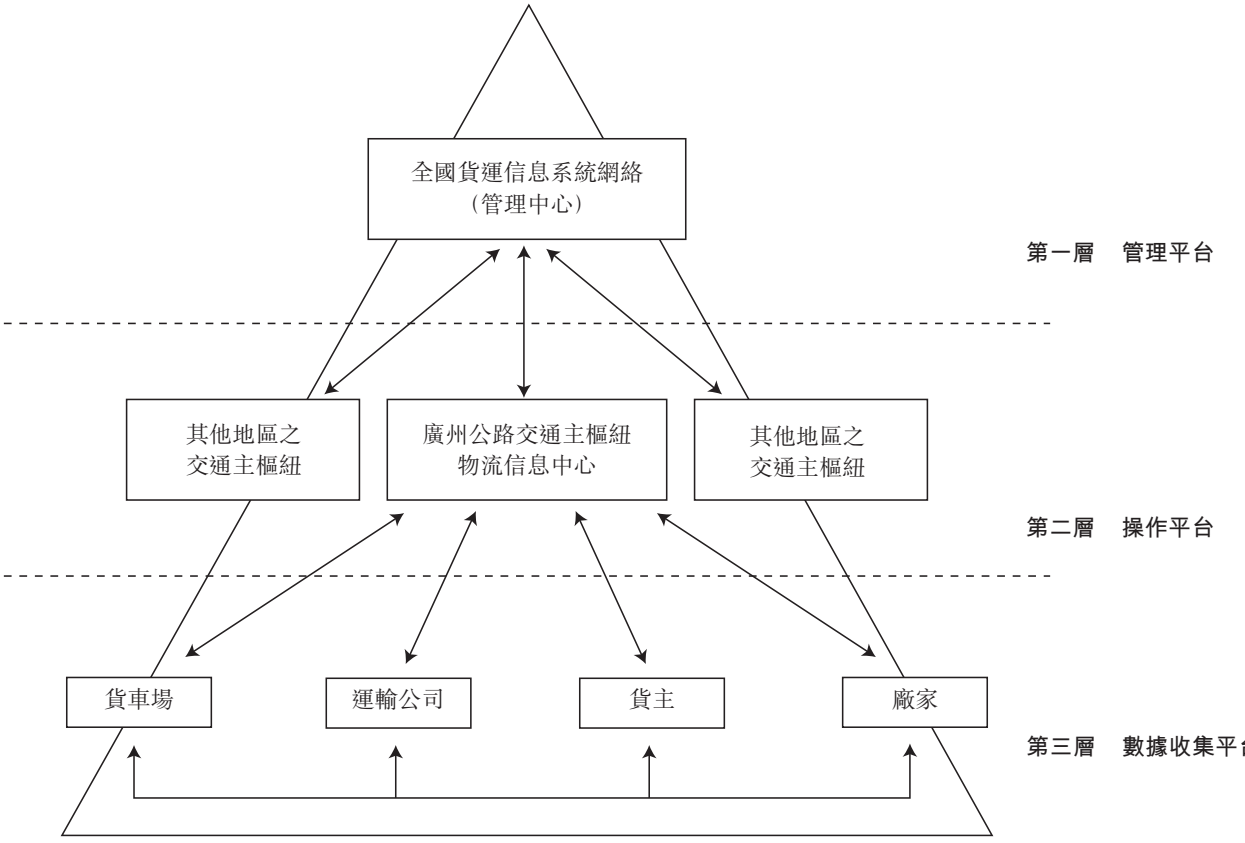

貨運物流管理信息系統架構

本集團於二零零零年三月十六日與廣州市新市鶴南客貨運有限公司簽訂一份無約束力之諒解備忘錄，以於中國廣州白雲區之貨場內推行貨運物流管理信息系統，該公司為廣州一個貨場之經營商，並為一獨立第三方，與本集團任何成員公司、董事、本公司及其附屬公司之主要行政人員、本公司主要股東(定義見創業板上市規則)、

上市時的管理層股東及彼等各自之聯繫人士概無關連。據此諒解備忘錄，本集團將負責設計、開發及執行貨運物流管理信息系統，而貨場之經營商則會為安裝管理信息系統硬件提供場地。本集團及廣州市新市鶴南客貨運有限公司將共同負責支付經營成本，並按雙方釐定之若干比例攤分經營收入。

於最後可行日期，本集團已完成貨運物流管理信息系統之系統設計工作，以及物業及設施管理子系統之電腦軟件開發工作。然而，鑑於電腦軟件甚為複雜，加上本集團之財務及人力資源有限，本集團尚未充分完成系統管理、運輸系統、倉儲系統、配送系統、資訊系統及電子商務等組成電腦軟件之所有子系統之開發工作，而各子系統之集成工作亦有待完成。憑著發售新股所得款項，董事預期電腦軟件之開發工作將於二零零一年年底前完成。

本集團正與廣州市新市鶴南客貨運有限公司就合作模式之詳細條款及條件進行磋商。就此而言，董事預期雙方將於二零零一年九月前簽訂正式合同，以詳細闡述合作模式、詳細之實施條款及條件，以及溢利攤分比率。董事亦預期該貨運物流管理信息系統將於二零零一年九月開始遂步實施，並將於二零零一年十二月完成。預期本集團收入來自多個來源，包括會員費、交易佣金、倉庫管理費及其他增值服務收入。該系統之營運及保養費用估計約為每月人民幣150,000元，即約140,000港元。

另外，本集團現正就於其他貨場內推行貨運物流管理信息系統之問題，與中國多家貨場擁有人、廠家及大型運輸公司進行磋商，以拓展該系統之潛在市場。就此而言，本集團現正開發可能在其他貨場內推行之貨運物流管理信息系統之電腦軟件。

於二零零一年六月三十日，本集團動用約650,000港元開發貨運物流管理信息系統。

競爭

一般而言，本集團須面對國內約三十家國內高速公路技術解決方案供應商之競爭。然而，交通運輸技術解決方案業乃一種專門行業，需要各技術層面之高度配合，包括通訊網絡、電腦、機電工程及運輸，因此，董事認為進入該行業市場之障礙較大。董事估計，根據本集團不時舉行之市場調查資料所得，截至二零零零年十二月三十一日為止，以國內高速公路之總長度計算，本集團佔有中國交通運輸技術解決方案行業約4.6%之市場份額。

此外，本集團亦須面對國內目前少數從事公路及高速公路交通運輸技術解決方案業務之外國公司所帶來之競爭。該等公司主要為設備供應商，而董事相信，與這些外國公司比較，本集團在設備價格、軟件適應性及是否符合中國當地業內標準方面都更具競爭優勢。

董事認為本集團具備下列優勢：－

本集團乃國內首批提供國內公路及高速公路交通運輸技術解決方案之公司之一

董事相信，本集團乃國內首批公司從事提供及推行國內公路及高速公路管理信息系統業務，當中涉及公路收費、交通監察及光纖公路網絡通訊系統。於最後可行日期，本集團已為國內六條高速公路安裝該等系統。本集團憑著開發軟件之實力，開發了「B&A高速公路收費系統」，該系統已安裝於國內其中四條高速公路(全國共有六條)，另外兩條高速公路則使用其他公司開發之公路收費系統軟件。於一九九八年四月，本集團於哈爾濱－大慶高速公路安裝了中國首批電子圖像稽查系統，供監察交通之用。於二零零零年六月，本集團再於哈爾濱－大慶高速公路安裝了中國首批光纖公路網絡通訊系統。

研究及開發能力

於最後可行日期，本集團之研究與開發部及工程部共有三十位工程師。本集團於一九九七年率先開發了「B&A高速公路收費系統」。鑑於本集團於過往三年不斷致力開發及改良系統，根據本集團不時進行之市場研究，以及國內專業刊物發表之資訊及評論顯示，董事深信，「B&A高速公路收費系統」堪稱目前國內最精密之收費公路及高速公路收費電腦軟件之一。

經驗豐富之管理隊伍

本集團之管理隊伍經驗豐富，具備有關國內運輸及資訊科技業之專業技能。大部分核心管理人員自本集團於一九九六年創立之初已加入本集團。

知識產權

本集團已就兩項科技成就及產品(分別為具有自動圖象抓拍功能的公路收費系統及「B&A高速公路收費系統」軟件)在中國申請專利及計算機著作權保護。二零零零年四月，本集團取得中國國家知識產權局有關具有自動圖象抓拍功能的公路收費系統專利申請之受理通知書。董事預期，本集團在確立其科技成就及產品之專利權及取得申請專利時不會遇上任何困難。二零零零年五月，北京安卓思獲發「B&A高速公路收費系統」計算機軟件著作權登記證書，保護期由一九九八年四月五日起計為期25年，可續期25年。

關連交易

本集團於截至二零零零年十二月三十一日止兩個年度及截至二零零一年三月三十一日止三個月及本售股章程刊發日期訂立了若干關連人士交易。下述所有交易將於股份在創業板上市後終止。以下為該等關連人士交易之概要：－

－ 截至二零零零年十二月三十一日止兩個年度各年及截至二零零一年三月三十一日止三個月期間，閻先生及劉先生就本集團之營運及有關本公司申請於創業板上市所繳交之若干專業服務費用不時向北京安卓思、英君交通、英君物流及英君技術提供無抵押免息貸款。於二零零一年八月十六日，本集團結欠閻先生及劉先生之未償還貸款金額分別約為4,686,000港元及2,008,000港元，該筆款項已透過用作繳足閻先生及劉先生申請股份之股款撥充資本，詳見本售股章程附錄四「公司重組」一節第(viii)及(ix)分段。

－ 截至二零零零年十二月三十一日止年度，本集團獲一關連人士英君投資顧問有限公司(閻先生全資實益擁有之公司)給予2,160,000港元貸款。該筆貸款為無抵押及免息。本公司擬於緊隨配售事項完成後利用發售新股所得之2,160,000港元

收益悉數償還有關貸款。英君投資顧問有限公司現時暫無營業，且不會從事任何與本集團現有業務構成競爭或可能構成競爭之任何業務。

– 於一九九九年十二月二十三日，北京安卓思、慎豐化工建材(深圳)有限公司(Shenfeng Chemical Construction Materials (Shenzhen) Company Limited*)(「債權人」)及閻先生訂立一項協議，據此，北京安卓思以代價人民幣800,000元將一筆欠債權人人民幣800,000元之債項轉承予閻先生，而閻先生已接納向債權人償還該金額之責任。該筆款額已轉撥至閻先生於一九九九年十二月二十三日向北京安卓思提供之墊款。該債權人乃一獨立第三方，與本集團任何成員公司、董事、本公司主要股東(定義見創業板上市規則)、上市時的管理層股東及彼等各自之聯繫人士概無關連。

– 二零零零年三月一日，本集團以代價人民幣2,100,000元(約1,963,000港元)向閻先生出售租賃土地及樓宇，當中包括若干傢俬、裝置及設備，賬面淨值為2,002,000港元。獨立物業估值師戴德梁行有限公司認為該代價合理，並與該物業之市值相符。

除上文披露者外，截至二零零零年十二月三十一日止兩個年度及截至二零零一年三月三十一日止三個月期間，本集團並無訂立任何重大之關連人士交易。本集團關連人士交易之其他資料載於會計師報告，該報告全文載於本售股章程附錄一。

* 僅供識別